FIG. 1 シリンダ

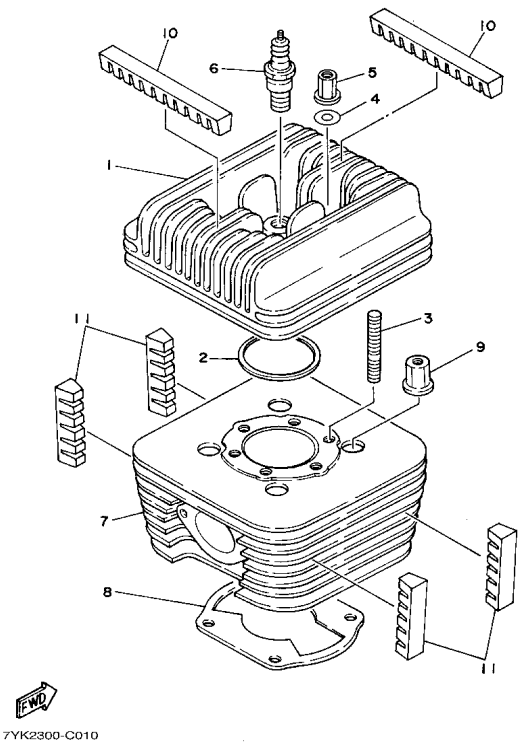


| 見出 | 部品番号 | 部品名 | 員数 | 単価(税別) |
|---|---|---|---|---|
| 1 | 787-11111-04 | ﾍｯﾄﾞ,ｼﾘﾝﾀﾞｰ | 1 | ¥11,100 |
| 2 | 7ET-11181-10 | ｶﾞｽｹｯﾄ,ｼﾘﾝﾀﾞｰ ﾍｯﾄﾞ | 1 | ¥190 |
| **3** | **95617-08640** | **ﾎﾞﾙﾄ,ｽﾀｯﾄﾞ 3** | **6** | **¥240** |
| 4 | 90201-080E2 | ﾜｯｼｬ,ﾌﾟﾚｰﾄ(7R4) | 6 | ¥65 |
| **5** | **90179-08N15** | **ﾅｯﾄ (7YA)** | **6** | **¥680** |
| 6 | 90793-20003 | ﾌﾟﾗｸﾞ,ｽﾊﾟｰｸ (NGK B9EVX) | 1 | ¥1,200 |
| 7 | 7ET-11311-00 | ｼﾘﾝﾀﾞ 1 | 1 | ¥29,000 |
| 8 | 7YK-11351-00 | ｶﾞｽｹｯﾄ,ｼﾘﾝﾀﾞｰ | 1 | ¥240 |
| **9** | **90179-08N15** | **ﾅｯﾄ (7YA)** | **4** | **¥680** |
| 10 | 7YA-11161-00 | ｱﾌﾞｿｰﾊﾞｰ 1 | 2 | ¥450 |
| 11 | 7YA-11162-00 | ｱﾌﾞｿｰﾊﾞｰ 2 | 4 | ¥280 |





FIG. 2 クランクシャフト・ピストン

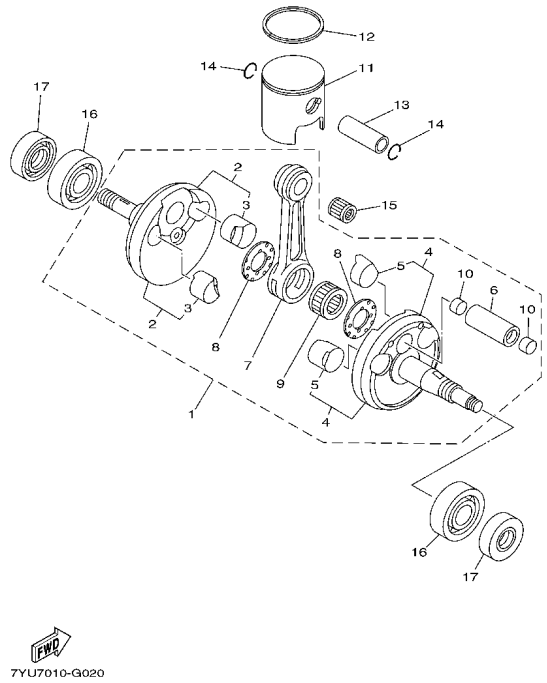


| 見出 | 部品番号 | 部品名 | 員数 | 単価(税別) |
|---|---|---|---|---|
| 1 | 7YP-11400-00 | ｸﾗﾝｸｼｬﾌﾄｱｾﾝﾌﾞﾘ | 1 | ¥31,100 |
| 2 | J67-11412-00 | ｸﾗﾝｸ 1 | 1 | ¥10,500 |
| 3 | 787-11413-00 | ﾌﾟﾚｰﾝ ﾍﾞｱﾘﾝｸﾞ,ﾊﾞﾗﾝｽ ｳｴｲﾄ | 2 | ¥410 |
| 4 | 7YP-11422-00 | ｸﾗﾝｸ 2 | 1 | ¥17,600 |
| 5 | 787-11413-00 | ﾌﾟﾚｰﾝ ﾍﾞｱﾘﾝｸﾞ,ﾊﾞﾗﾝｽ ｳｴｲﾄ | 2 | ¥410 |
| 6 | 787-11681-00 | ﾋﾟﾝ,ｸﾗﾝｸ | 1 | ¥1,420 |
| 7 | 7F6-11651-02 | ﾛｯﾄﾞ,ｺﾈｸﾃｲﾝｸﾞ | 1 | ¥5,850 |
| **8** | **90209-20159** | **ﾜｯｼｬ(1H9)** | **2** | **¥240** |
| **9** | **93310-420B1** | **ﾍﾞｱﾘﾝｸﾞ** | **1** | **¥1,390** |
| 10 | 787-15385-00 | ﾌﾟﾗｸﾞ,ﾌﾞﾗｲﾝﾄﾞ | 2 | ¥470 |
| 11 | 787-11631-04-97 | ﾋﾟｽﾄﾝ 51.97mm | 1 | ¥4,800 |
| 11 | 787-11631-04-98 | ﾋﾟｽﾄﾝ 51.98mm | 1 | ¥4,800 |
| 11 | 787-11631-04-99 | ﾋﾟｽﾄﾝ 51.99mm | 1 | ¥4,800 |
| 11 | 787-11631-14 | ﾋﾟｽﾄﾝ 52.00mm | 1 | ¥4,800 |
| 11 | 787-11631-14-05 | ﾋﾟｽﾄﾝ 52.05mm | 1 | ¥4,800 |
| 11 | 787-11631-14-10 | ﾋﾟｽﾄﾝ 52.10mm | 1 | ¥4,800 |
| 11 | 787-11631-14-15 | ﾋﾟｽﾄﾝ 52.15mm | 1 | ¥4,800 |
| 11 | 787-11631-14-20 | ﾋﾟｽﾄﾝ 52.20mm | 1 | ¥4,800 |
| 11 | 787-11635-04 | ﾋﾟｽﾄﾝ 52.25mm | 1 | ¥4,800 |
| 11 | 787-11635-14-30 | ﾋﾟｽﾄﾝ 52.30mm | 1 | ¥4,800 |
| 11 | 787-11635-14-35 | ﾋﾟｽﾄﾝ 52.35mm | 1 | ¥4,800 |
| 11 | 787-11635-14-40 | ﾋﾟｽﾄﾝ 52.40mm | 1 | ¥4,800 |
| 11 | 787-11635-14-45 | ﾋﾟｽﾄﾝ 52.45mm | 1 | ¥4,800 |
| 11 | 787-11636-04 | ﾋﾟｽﾄﾝ 52.50mm | 1 | ¥4,800 |
| 11 | 787-11636-14-55 | ﾋﾟｽﾄﾝ 52.55mm | 1 | ¥4,800 |
| 11 | 787-11636-14-60 | ﾋﾟｽﾄﾝ 52.60mm | 1 | ¥4,800 |
| 11 | 787-11636-14-65 | ﾋﾟｽﾄﾝ 52.65mm | 1 | ¥4,800 |
| 11 | 787-11636-14-70 | ﾋﾟｽﾄﾝ 52.70mm | 1 | ¥4,800 |

FIG. 2 クランクシャフト・ピストン

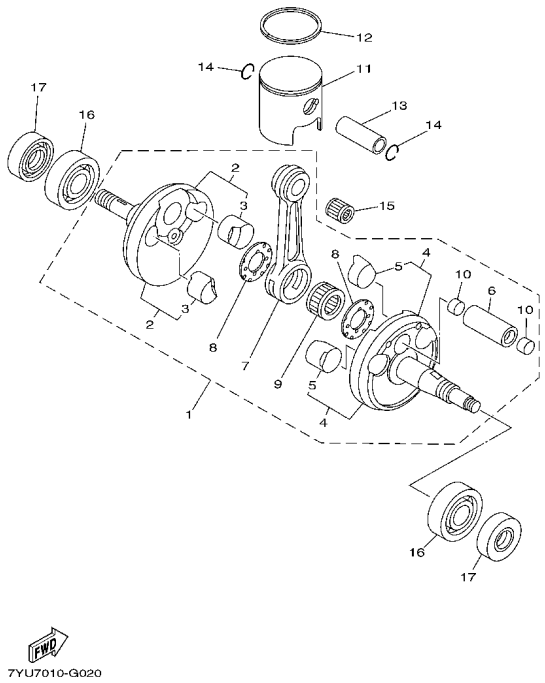


| 見出 | 部品番号 | 部品名 | 員数 | 単価(税別) |
|---|---|---|---|---|
| 12 | 7YF-11611-00 | ﾘﾝｸﾞ,ﾋﾟｽﾄﾝ 52.00mm | 1 | ¥2,590 |
| 12 | 7YF-11611-B0 | ﾘﾝｸﾞ,ﾋﾟｽﾄﾝ 52.05mm | 1 | ¥2,590 |
| 12 | 7YF-11611-C0 | ﾘﾝｸﾞ,ﾋﾟｽﾄﾝ 52.10mm | 1 | ¥2,590 |
| 12 | 7YF-11611-D0 | ﾘﾝｸﾞ,ﾋﾟｽﾄﾝ 52.15mm | 1 | ¥2,590 |
| 12 | 7YF-11611-E0 | ﾘﾝｸﾞ,ﾋﾟｽﾄﾝ 52.20mm | 1 | ¥2,590 |
| 12 | 7YF-1161A-00 | ﾘﾝｸﾞ,ﾋﾟｽﾄﾝ 52.25mm | 1 | ¥2,590 |
| 12 | 7YF-1161A-A0 | ﾘﾝｸﾞ,ﾋﾟｽﾄﾝ 52.30mm | 1 | ¥2,590 |
| 12 | 7YF-1161A-B0 | ﾘﾝｸﾞ,ﾋﾟｽﾄﾝ 52.35mm | 1 | ¥2,590 |
| 12 | 7YF-1161A-C0 | ﾘﾝｸﾞ,ﾋﾟｽﾄﾝ 52.40mm | 1 | ¥2,590 |
| 12 | 7YF-1161A-D0 | ﾘﾝｸﾞ,ﾋﾟｽﾄﾝ 52.45mm | 1 | ¥2,590 |
| 12 | 7YF-1162A-00 | ﾘﾝｸﾞ,ﾋﾟｽﾄﾝ 52.50mm | 1 | ¥2,590 |
| 12 | 7YF-1162A-A0 | ﾘﾝｸﾞ,ﾋﾟｽﾄﾝ 52.55mm | 1 | ¥2,590 |
| 12 | 7YF-1162A-B0 | ﾘﾝｸﾞ,ﾋﾟｽﾄﾝ 52.60mm | 1 | ¥2,590 |
| 12 | 7YF-1162A-C0 | ﾘﾝｸﾞ,ﾋﾟｽﾄﾝ 52.65mm | 1 | ¥2,590 |
| 12 | 7YF-1162A-D0 | ﾘﾝｸﾞ,ﾋﾟｽﾄﾝ 52.70mm | 1 | ¥2,590 |
| 13 | J67-11633-00 | ﾋﾟﾝ,ﾋﾟｽﾄﾝ | 1 | ¥730 |
| **14** | **90468-12N00** | **ｸﾘｯﾌﾟ(789)** | **2** | **¥110** |
| **15** | **93310-214T1** | **ﾍﾞｱﾘﾝｸﾞ** | **1** | **¥710** |
| **16** | **93306-30445** | **ﾍﾞｱﾘﾝｸﾞ** | **2** | **¥1,640** |
| **17** | **93102-20N03** | **ｵｲﾙｼｰﾙ (7YJ)** | **2** | **¥600** |
| | | | | |
| | | | | |
| | | | | |
| | | | | |
| | | | | |
| | | | | |
| | | | | |
| | | | | |
| | | | | |





FIG. 3 キャブレター

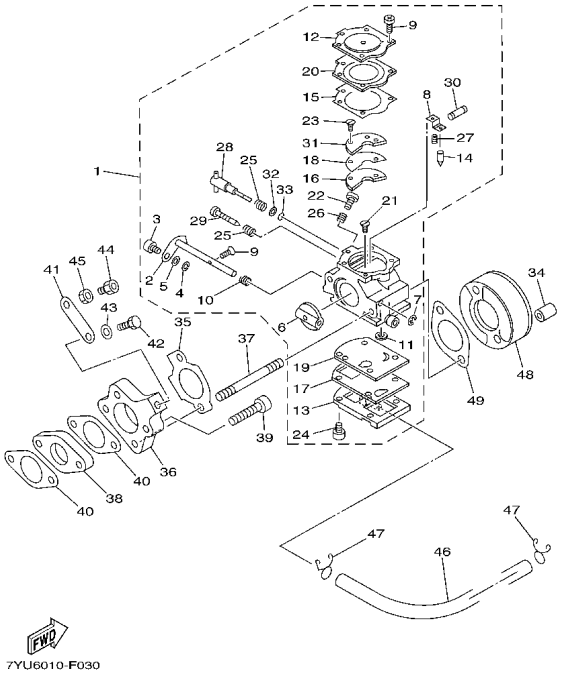


| 見出 | 部品番号 | 部品名 | 員数 | 単価(税別) |
|---|---|---|---|---|
| 1 | 787-14501-00 | ｷｬﾌﾞﾚﾀｰ ｱｾﾝﾌﾞﾘ | 1 | ¥19,700 |
| 2 | 738-14577-00 | ｼｬﾌﾄ A,ｽﾛｯﾄﾙ | 1 | ¥2,690 |
| 3 | 738-14568-00 | ｽｲﾍﾞﾙ | 1 | ¥700 |
| 4 | 738-14557-00 | ﾘﾝｸ ｽﾌﾟﾘﾝｸﾞ ﾘﾃｰﾆﾝｸﾞ | 1 | ¥120 |
| 5 | 738-14597-00 | ﾜｯｼｬｰ | 1 | ¥100 |
| 6 | 738-14546-00 | ﾊﾞﾙﾌﾞ ｽﾛｯﾄﾙ | 1 | ¥610 |
| 7 | 738-14557-10 | ﾘﾝｸ ｽﾌﾟﾘﾝｸﾞ ﾘﾃｰﾆﾝｸﾞ | 1 | ¥110 |
| 8 | 738-14547-00 | ﾚﾊﾞｰ,ﾒﾀﾘﾝｸﾞ | 1 | ¥460 |
| 9 | 7EN-14567-00 | ｽｸﾘｭｰ ｱｾﾝﾌﾞﾘ | 5 | ¥95 |
| 10 | 738-14555-00 | ｽﾌﾟﾘﾝｸﾞ ｽﾛｯﾄﾙ ﾘﾀｰﾝ | 1 | ¥460 |
| 11 | 738-14569-00 | ｽｸﾘｰﾝ ｲﾝﾚｯﾄ | 1 | ¥180 |
| 12 | 738-14517-00 | ｶﾊﾞｰ ﾒﾀﾘﾝｸﾞ ﾀﾞｲｱﾌﾗﾑ | 1 | ¥820 |
| 13 | 787-14518-00 | ｶﾊﾞｰ ｱｾﾝﾌﾞﾘ,ﾎﾟﾝﾌﾟ | 1 | ¥3,780 |
| 14 | 7EN-14538-00 | ﾊﾞﾙﾌﾞ ｲﾝﾚｯﾄ ﾆｰﾄﾞﾙ | 1 | ¥950 |
| 15 | 738-14536-00 | G/K ﾒﾀﾘﾝｸﾞﾀﾞｲｱﾌﾗﾑ | 1 | ¥350 |
| 16 | 738-14537-00 | ｶﾞｽｹｯﾄ ｻｰｷｯﾄ | 1 | ¥350 |
| 17 | 738-14553-00 | ｶﾞｽｹｯﾄ,ﾎﾟﾝﾌﾟ | 1 | ¥350 |
| 18 | 738-14552-00 | ﾀﾞｲｱﾌﾗﾑ ,ﾊﾞﾙﾌﾞ | 1 | ¥850 |
| 19 | 738-14551-00 | ﾀﾞｲｱﾌﾗﾑ | 1 | ¥860 |
| 20 | 738-14545-00 | ﾀﾞｲｱﾌﾗﾑ A ﾒﾀﾘﾝｸﾞ | 1 | ¥1,370 |
| 21 | 738-14592-00 | ｽｸﾘｭｰ ﾒﾀﾘﾝｸﾞﾚﾊﾞｰ ﾋﾟﾝ | 1 | ¥170 |
| 22 | 738-14523-00 | ｽｸﾘｭｰ ｱｲﾄﾞﾙ ｱｼﾞｬｽﾄ | 1 | ¥290 |
| 23 | 738-14529-00 | ｽｸﾘｭｰ ｻｰｷｯﾄﾌﾟﾚｰﾄ | 2 | ¥190 |
| 24 | 738-14528-00 | ｽｸﾘｭｰ ﾎﾟﾝﾌﾟ ｶﾊﾞｰ | 4 | ¥190 |
| 25 | 738-14531-00 | SP ﾆｰﾄﾞﾙ ｱｼﾞｬｽﾄ | 2 | ¥190 |
| 26 | 738-14533-00 | SP ｱｲﾄﾞﾙ ｱｼﾞｬｽﾄ | 1 | ¥250 |
| | | | | |
| | | | | |
| | | | | |

FIG. 3 キャブレター

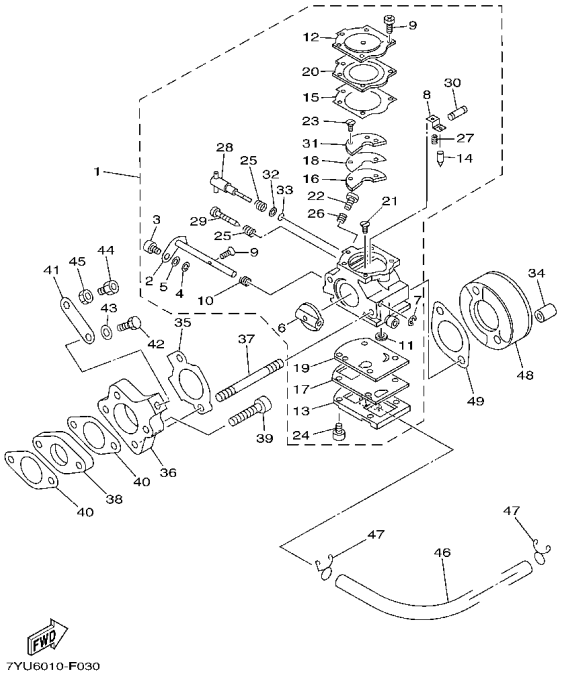


| 見出 | 部品番号 | 部品名 | 員数 | 単価(税別) |
|---|---|---|---|---|
| 27 | 738-14556-00 | ｽﾌﾟﾘﾝｸﾞ,ﾒﾀﾘﾝｸﾞ ﾚﾊﾞｰ | 1 | ¥200 |
| 27 | 738-14556-10 | ｽﾌﾟﾘﾝｸﾞ､ﾒｰﾀﾘﾝｸﾞﾚﾊﾞｰ(18G) | 1 | ¥200 |
| 27 | 738-14556-20 | ｽﾌﾟﾘﾝｸﾞ､ﾒｰﾀﾘﾝｸﾞﾚﾊﾞｰ(30g) | 1 | ¥200 |
| 27 | 738-14556-30 | ｽﾌﾟﾘﾝｸﾞ､ﾒｰﾀﾘﾝｸﾞﾚﾊﾞｰ (43g) | 1 | ¥200 |
| 28 | 787-14521-00 | ﾆｰﾄﾞﾙ,A ﾊｲ ｽﾋﾟｰﾄﾞ | 1 | ¥1,480 |
| 29 | 738-14522-00 | ﾆｰﾄﾞﾙ,ｱｲﾄﾞﾙ | 1 | ¥1,420 |
| 30 | 738-14548-00 | ﾋﾟﾝ,ﾒﾀﾘﾝｸﾞ ﾚﾊﾞｰ | 1 | ¥170 |
| 31 | 787-14527-00 | ﾌﾟﾚｰﾄ | 1 | ¥960 |
| 32 | 787-14596-00 | ﾜｯｼｬ ,ﾊﾟｯｷﾝｸﾞ | 1 | ¥120 |
| 33 | 787-14561-00 | O-ﾘﾝｸﾞ | 1 | ¥130 |
| **34** | **90179-06N16** | **ﾅｯﾄ (7YA)** | **2** | **¥230** |
| 35 | 7YT-13563-00 | ｶﾞｽｹｯﾄ | 1 | ¥210 |
| 36 | 7YA-13585-00 | ｼﾞｮｲﾝﾄ | 1 | ¥3,730 |
| **37** | **90116-06N21** | **ﾎﾞﾙﾄ,ｽﾀｯﾄﾞ (7MJ)** | **2** | **¥290** |
| 38 | 787-13586-00 | ｼﾞｮｲﾝﾄ,ｷｬﾌﾞﾚﾀｰ | 1 | ¥940 |
| 39 | 90110-06138 | ﾎﾞﾙﾄ (4MY) | 2 | ¥95 |
| 40 | 7YK-13566-00 | ｶﾞｽｹｯﾄ,ｷｬﾌﾞﾚﾀｰ | 2 | ¥190 |
| 41 | 787-14291-00 | ﾌﾞﾗｹｯﾄ,ﾜｲﾔ ｱｼﾞｬｽﾃｲﾝｸ | 1 | ¥310 |
| **42** | **97017-06014** | **ﾎﾞﾙﾄ (4GV)** | **1** | **¥95** |
| 43 | 92907-06600 | ﾜｯｼｬ | 1 | ¥55 |
| **44** | **90123-06002** | **ﾎﾞﾙﾄ** | **1** | **¥270** |
| 45 | 95317-06700 | ﾅｯﾄ | 1 | ¥60 |
| 46 | 91A20-05039 | ﾎｰｽ(787) | 1 | ¥170 |
| **47** | **90467-08003** | **ｸﾘｯﾌﾟ** | **2** | **¥85** |
| 48 | 7YF-14453-03 | ｼﾞｮｲﾝﾄ 1 | 1 | ¥3,620 |
| 49 | 7YA-13556-00 | ｶﾞｽｹｯﾄ,ｷｬﾌﾞﾚﾀｰ 1 | 1 | ¥190 |





FIG. 4 エキゾースト

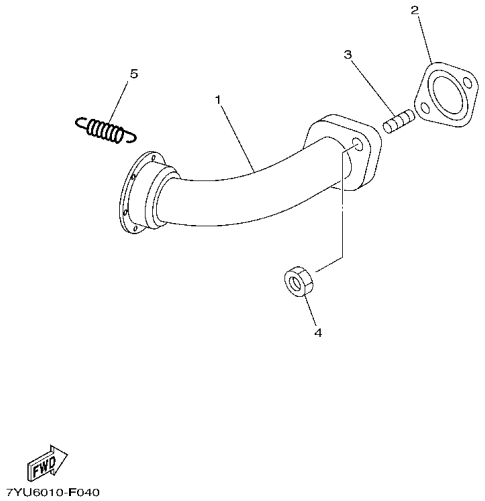


| 見出 | 部品番号 | 部品名 | 員数 | 単価(税別) |
|---|---|---|---|---|
| 1 | 7YU-14610-00 | ｴｷｿﾞｰｽﾄﾊﾟｲﾌﾟｱｾﾝﾌﾞﾘ 1 | 1 | ¥3,390 |
| 2 | 7YA-14613-00 | ｶﾞｽｹｯﾄ ｴｷｿﾞｰｽﾄ | 1 | ¥610 |
| **3** | **95617-08325** | **ﾎﾞﾙﾄ,ｽﾀｯﾄﾞ** | **2** | **¥240** |
| 4 | 95337-08600 | ﾅｯﾄ | 2 | ¥55 |
| **5** | **90506-14N01** | **ｽﾌﾟﾘﾝｸﾞ,ﾃﾝｼｮﾝ** | **3** | **¥410** |

FIG. 5 クランクケース

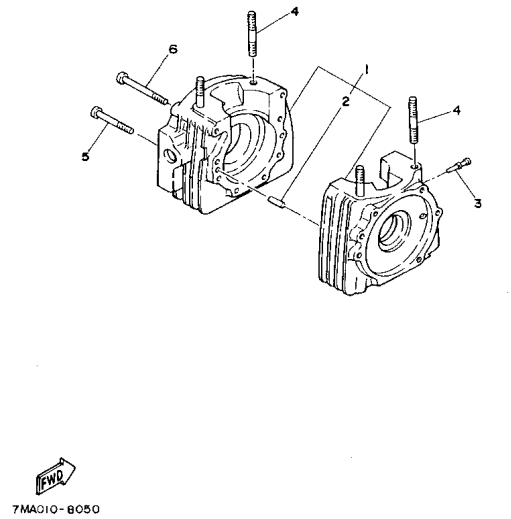


| 見出 | 部品番号 | 部品名 | 員数 | 単価(税別) |
|---|---|---|---|---|
| 1 | 7ET-15100-01 | クランクケース アセンブリ | 1 | ¥32,600 |
| **2** | **93606-20044** | **ピン,ダウエル(168)** | **2** | **¥120** |
| 3 | 7YA-13552-00 | ノズル | 1 | ¥320 |
| 4 | 95617-08645 | ボルト,スタッド | 4 | ¥270 |
| **5** | **91317-06045** | **ボルト,ソケット** | **6** | **¥85** |
| **6** | **91317-06060** | **ボルト,ソケット** | **2** | **¥85** |





FIG. 6 マグネット

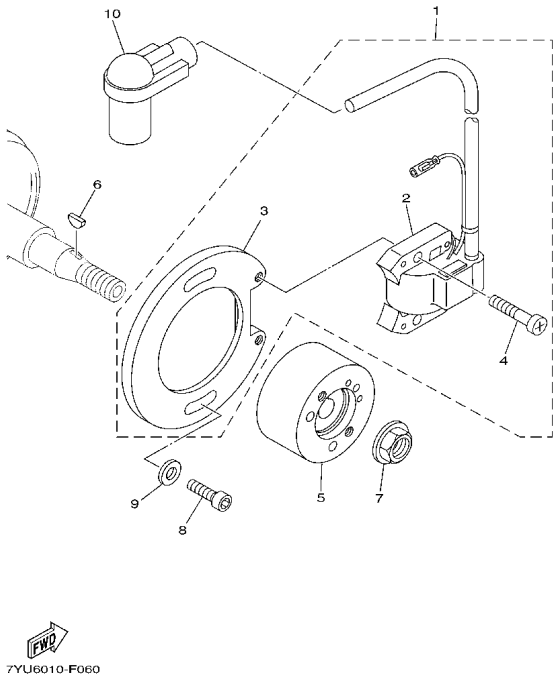


| 見出 | 部品番号 | 部品名 | 員数 | 単価(税別) |
|---|---|---|---|---|
| 1 | 7ET-85510-01 | ステーター アセンブリ | 1 | ¥16,900 |
| 2 | 7ET-85520-01 | チャージ コイル アセンブリ | 1 | ¥9,380 |
| 3 | 7ET-85525-00 | プレート | 1 | ¥6,060 |
| **4** | **98517-05020** | **スクリユー,パン ヘッド (4MY)** | **2** | **¥110** |
| 5 | 7YT-85650-20 | ローターアセンブリ | 1 | ¥5,570 |
| **6** | **90280-03N00** | **キー,ウッドラフ(7F6)** | **1** | **¥270** |
| **7** | **90179-12659** | **ナット (1EE)** | **1** | **¥85** |
| **8** | **91317-06018** | **ボルト,ソケット** | **2** | **¥85** |
| 9 | 90201-06643 | ワッシヤ,プレート(8G5) | 2 | ¥55 |
| 10 | 7ET-82370-00 | プラグ キャップ アセンブリ | 1 | ¥700 |